電線共同溝（C-C-BOX）コンクリート製品

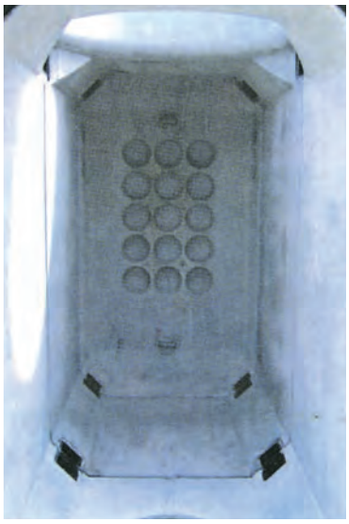

ハンドホール一般組立例

1 プレハブ基礎I型（機器設置）

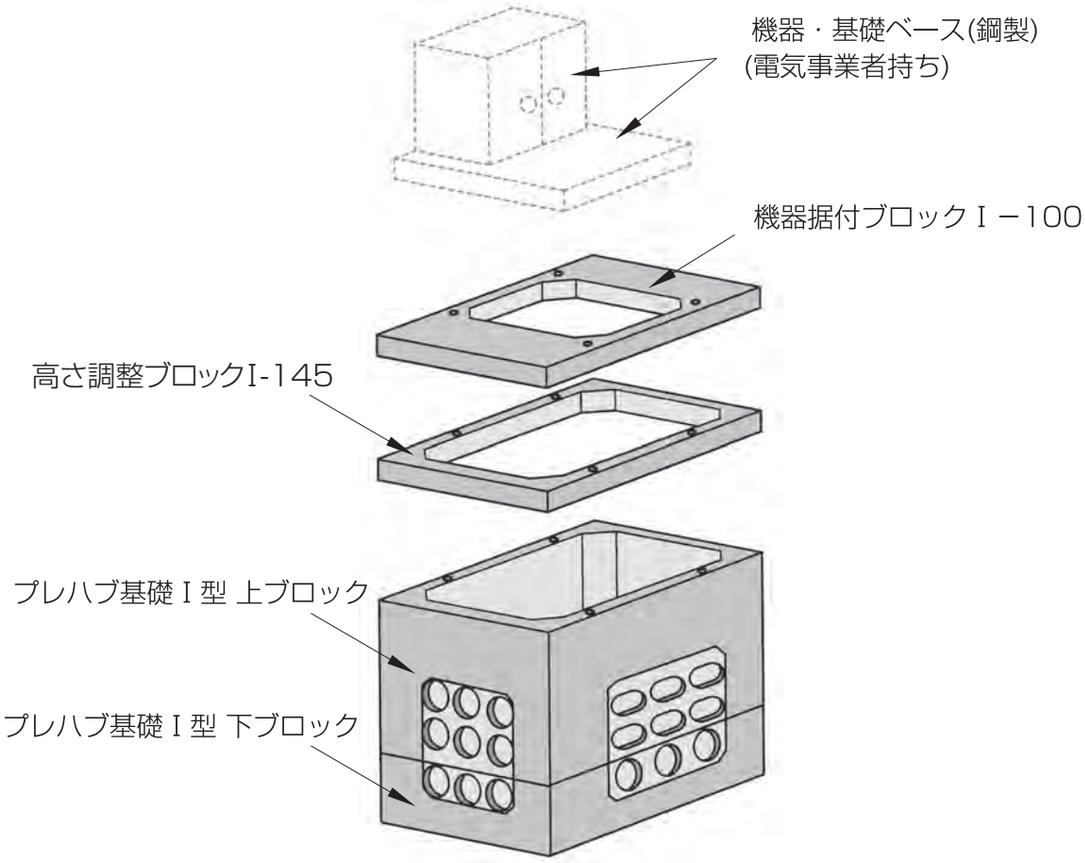

2 プレハブ基礎I型（分岐）

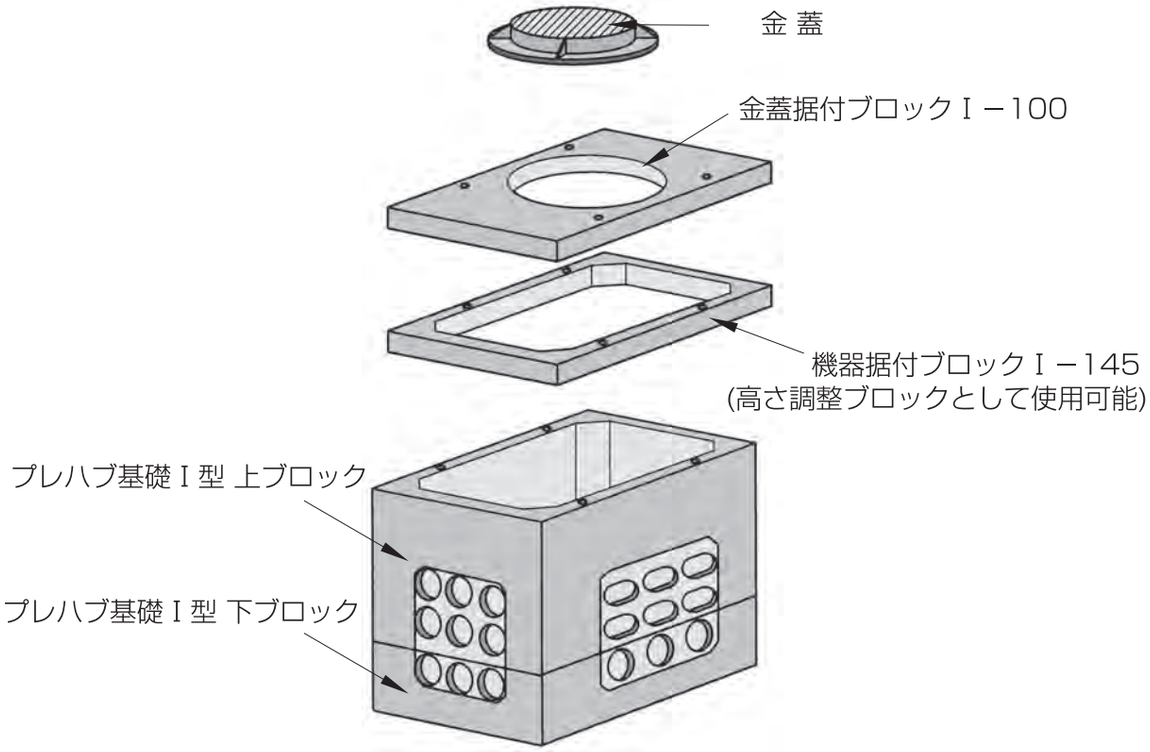

ハンドホール一般組立例

1 プレハブ基礎Ⅲ型（機器1台設置）

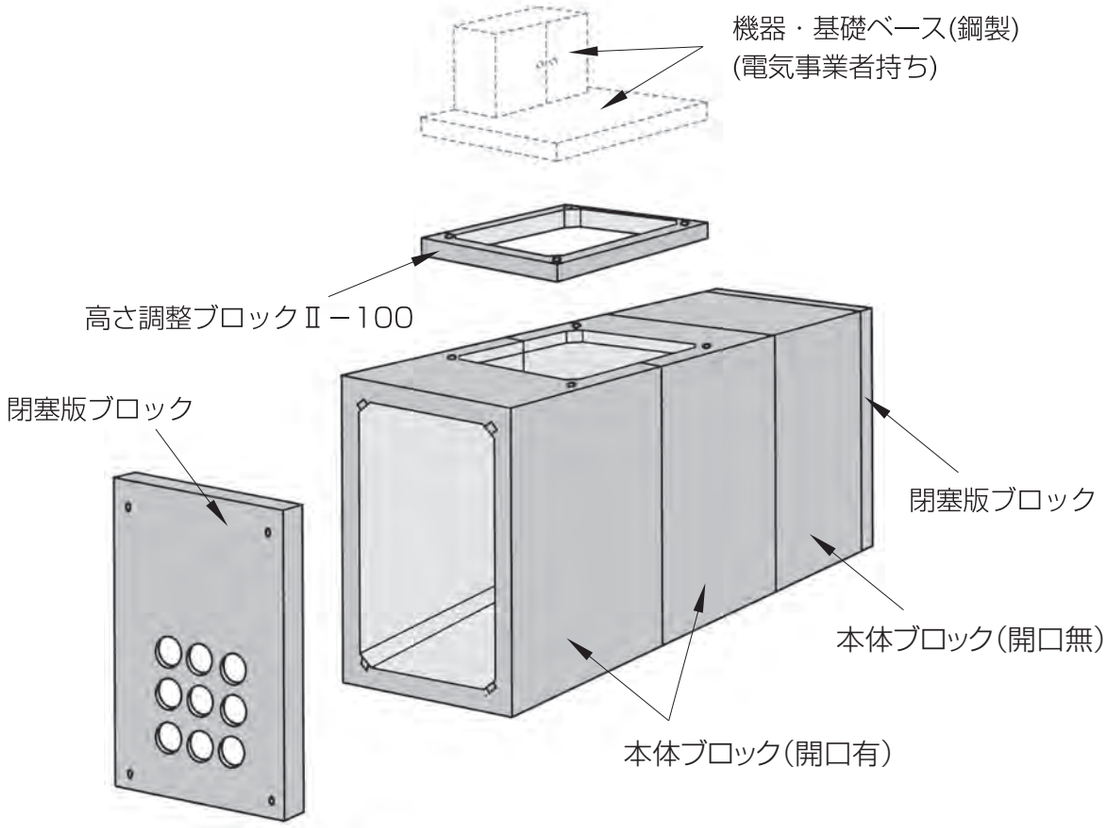

2 プレハブ基礎Ⅲ型（機器2台設置）

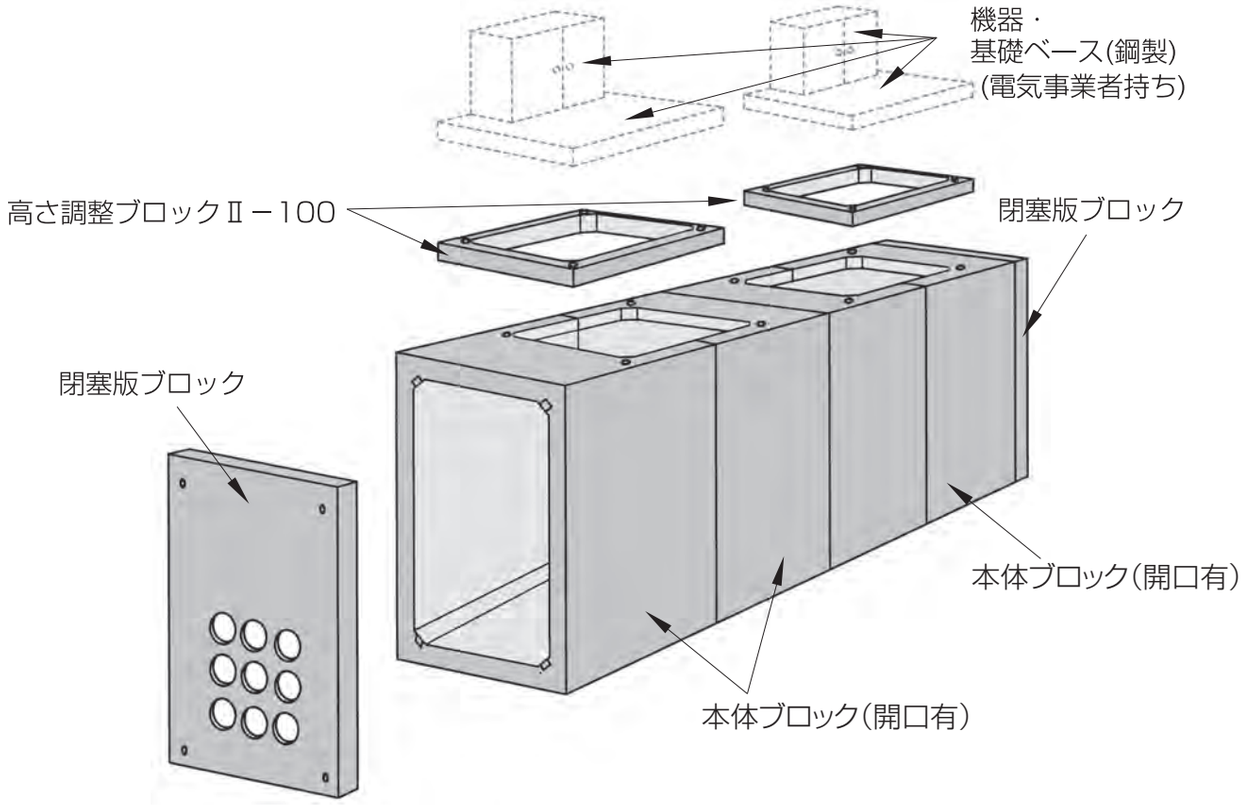

C-C-BOX

電線共同溝

●プレキャストハンドホール ●プレハブマンホール

電線共同溝は、安全かつ円滑な道路交通の確保と景観の整備等を目的とし、電力、通信、信号、照明、有線放送、ＣＡＴＶ等を地下に収容するため道路管理者が施工する施設です。

電線共同溝は低コストでコンパクトな管路部と特殊部（地上機器部、分岐部および接続部）から構成されています。

弊社ではこのような構成設備の建設に際し、狭い歩道でも経済的で、短期間に施工でき、高品質で且つタイムリーに提供可能なプレキャストコンクリート製品を開発し、製造体制と品質管理に万全を期しております。ご使用に当りお役に立てていただきたく、以下の各製品の仕様、組合わせ等の資料を作成いたしました。ご用命をお待ちしております。

Ⅰ 特　長

品　　質

合理的な設計で、且つ管理された工場で製造していますので、品質は良好です。

工期の短縮

現場打ち施工と比較して、配筋、型枠組立、コンクリート打設、養生等の作業が省略でき、工期を大幅に短縮することができます。

多様なニーズに対応

機器桝、分岐桝等の組合わせにより、種々の設計ニーズにお応えすることができます。

経済的効果

型枠、鉄筋組立等の空間が不要で、掘削土量、開削面積の軽減および路面復旧費用も節減でき、経済的効果を発揮することが可能です。

Ⅱ 設計条件

主として電線共同溝の指針に基づいて設計しております。 車道設置の場合は、 歩車共用をご使用ください。

1 荷　　重

（1）死　荷　重

単位：kN/m³

材　　料	単位質量	材　　料	単位質量
鋼　・　鋳　　鋼	77.0	アスファルト舗装 コンクリート舗装	22.5
鉄筋コンクリート	24.5	砕　　石	21.0
鋳　　鉄	71.0	埋　め　戻　し　砂	19.0
コンクリート	23.0	埋め戻し砂（水中）	10.0
セメントモルタル	21.0		

（2）活　荷　重

①群集荷重　5.0 kN/m²

②自動車荷重

単位：kN

荷　　重	後輪１輪の軸重	後輪１輪の輪荷重
245	100	50

（3）衝撃係数

種　　別		衝　撃　係　数　i
歩　道　等（車両を考慮する場合）		i ＝0.1
車　道	土被り１m未満	i ＝0.4
	土被り１m以上	i ＝0.3

2 許容応力度

単位：N/mm²

材　　料	項　　目	応　力　度
コンクリート	設　計　基　準　強　度	30.0
	曲　げ　圧　縮　応　力　度	11.0
	せ　ん　断　応　力　度	0.5
	付　着　応　力　度（異形）	1.8
	支　圧　応　力　度	9.0
鉄　　筋	引張応力度（SD295）	180.0

3 そ　の　他

電線共同溝指針に記載されていない事項については、コンクリート標準示方書道路土工およびカルバート工指針による。

・プレハブマンホールの土被り適用範囲 0.4m～2.0m