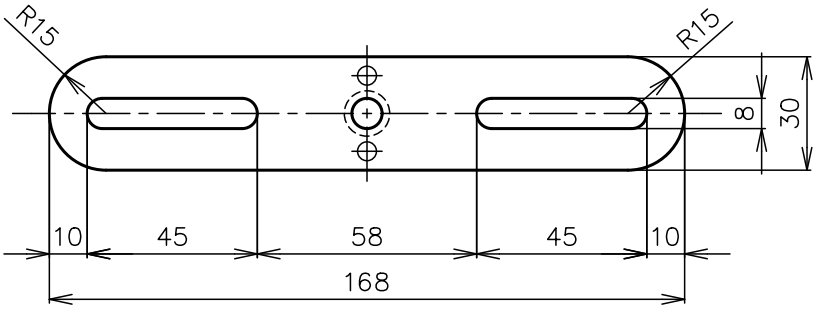

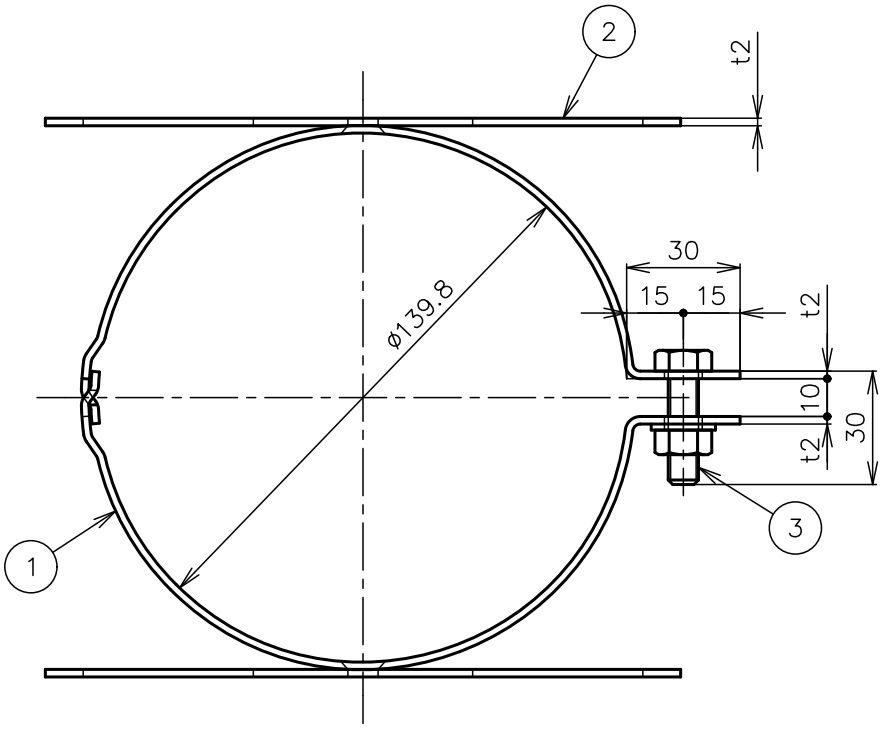

表示：当社の社章、管径
仕上：溶融亜鉛めっき49μm以上

品番	品名	個数	材質	備考
付属	六角ボルト M6×30×30 付N,W×2	4	しんちゅう	Niめっき
3	六角ボルト M8×30×30 付N,W	1	強度区分4.6	
2	プレート	2	SPHC	
1	バンド	2	SPHC	

名称：計器バンド ø139.8（両面用）

尺度：1:2

株式会社日本ネットワークサポート

図番：01-06597