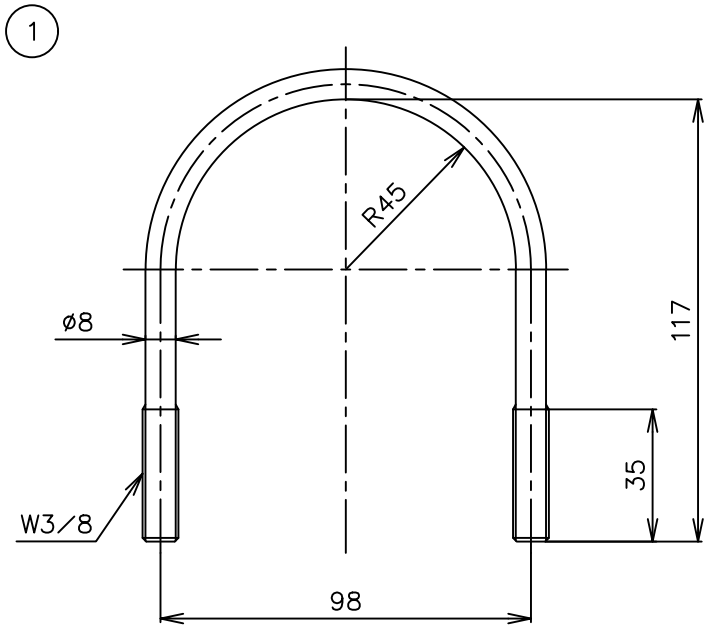

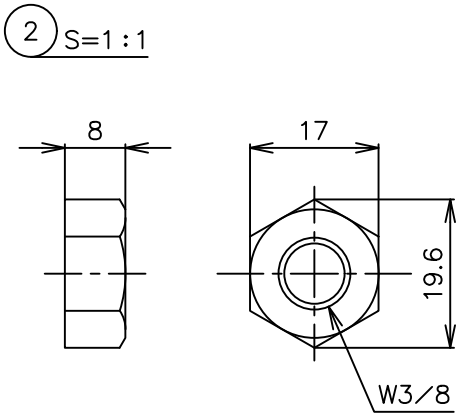

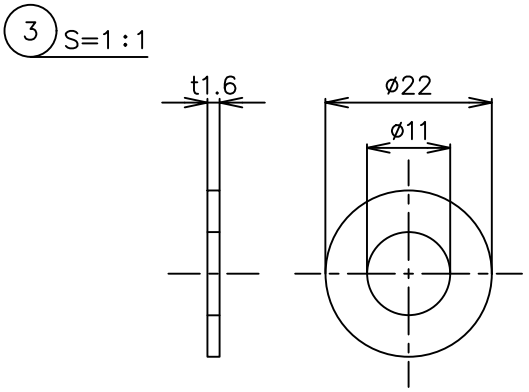

仕上：溶融亜鉛めっき49μm以上

品番	品名	個数	材質	備考
3	丸ワッシャー	2	SS400	
2	ナット W3/8	2	強度区分4	
1	Uボルト W3/8	1	強度区分4.6	

名称：根枷用Uボルト（ø89.1用）

尺度：1:2

株式会社日本ネットワークサポート

図番：02-06861